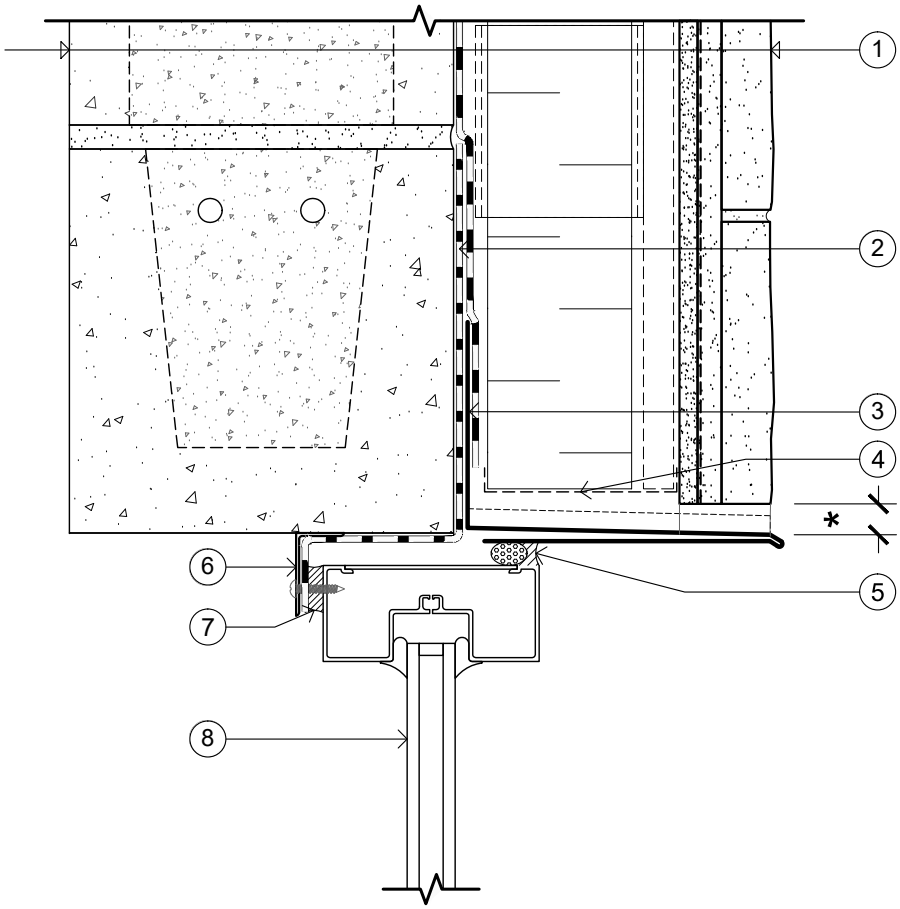
1
2
3
4
*
5
6
7
8

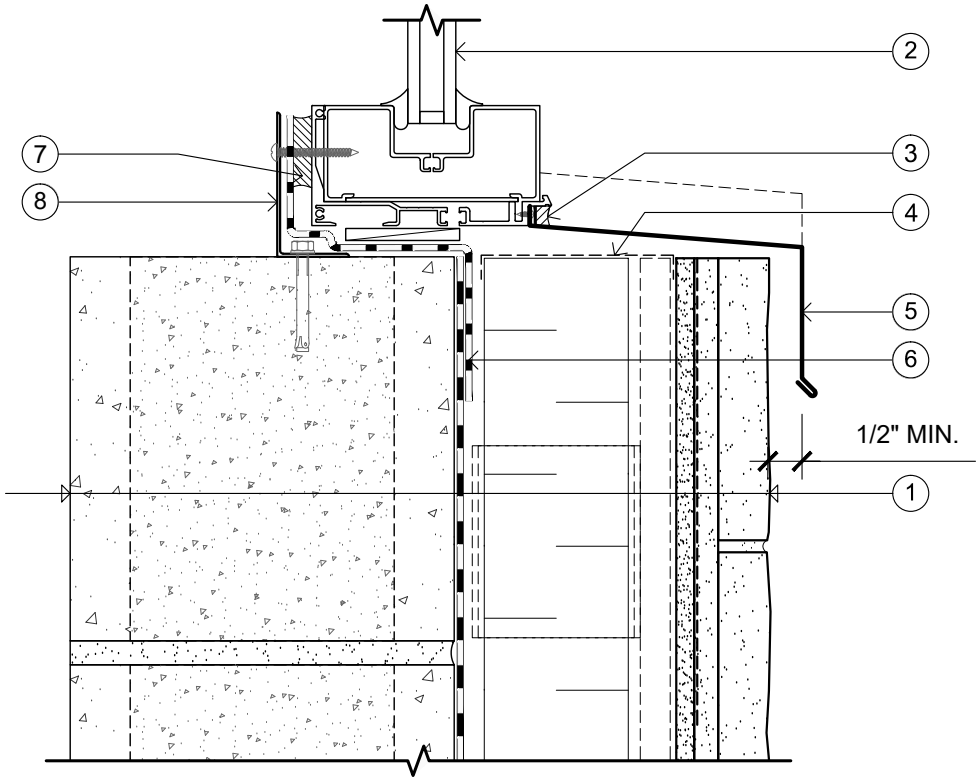
2
7
3
8
4
5
6
1/2" MIN.
1

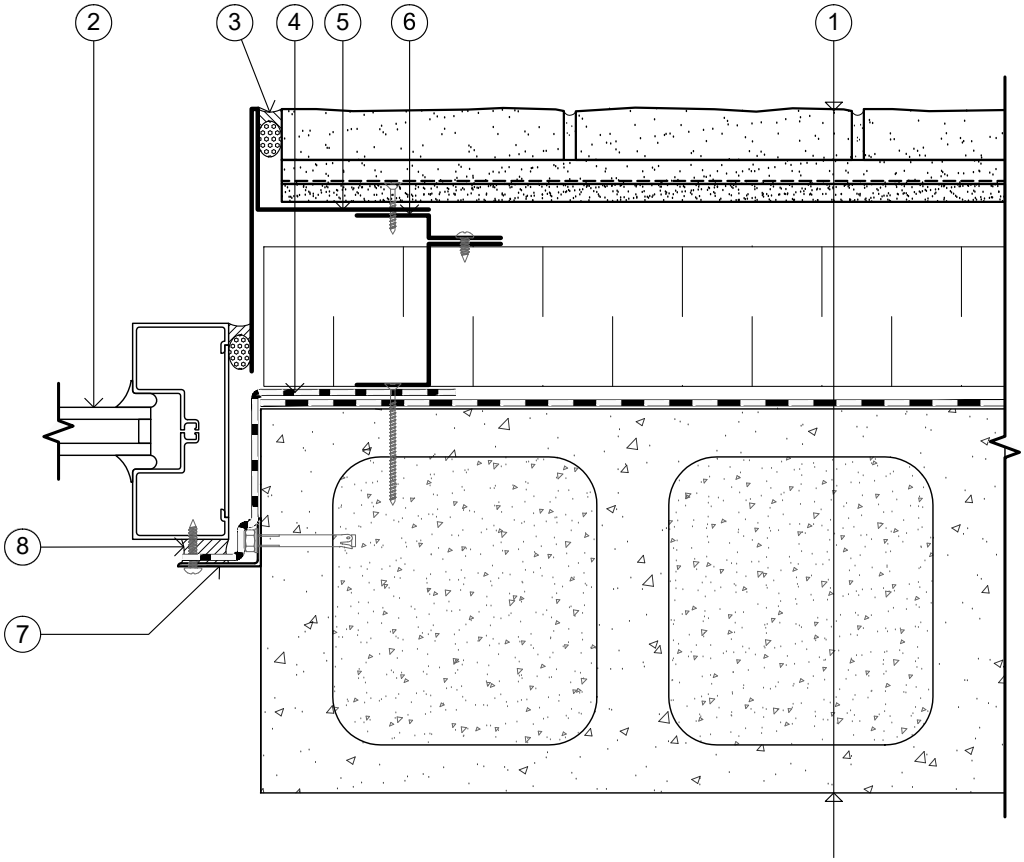
2
3
4
5
6
1
8
7

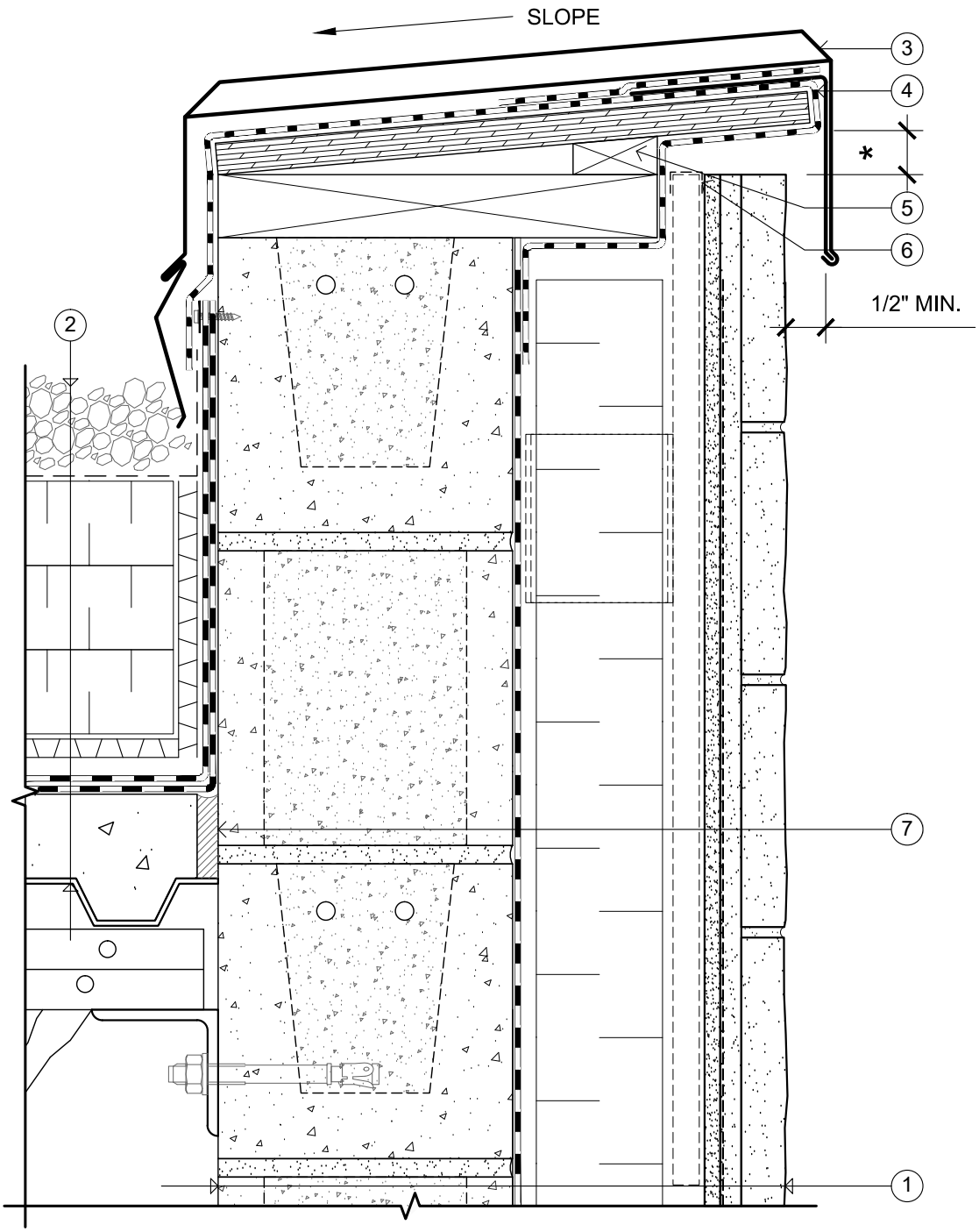
SLOPE
3
4
*
5
6
1/2" MIN.
2
7
1

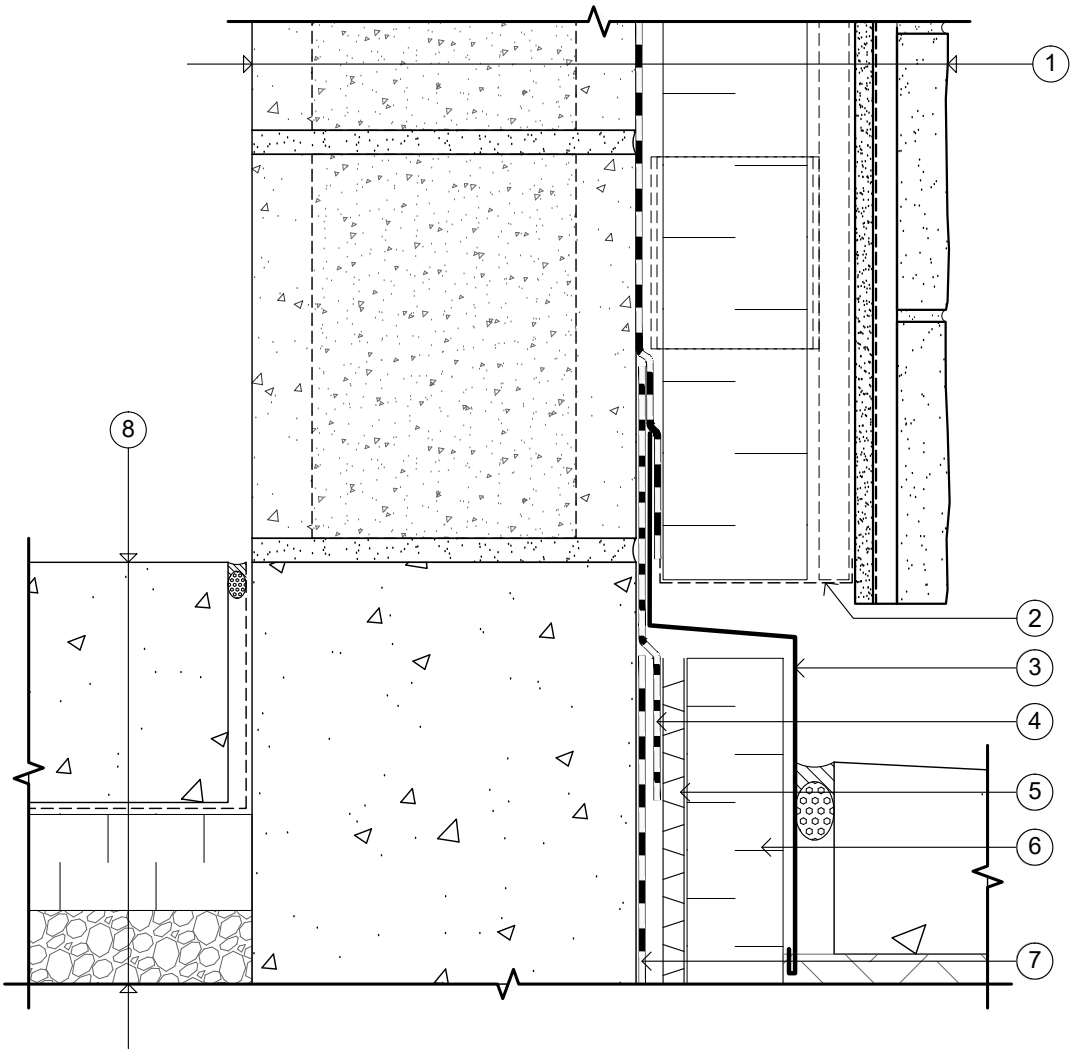
1
2
3
4
5
6
7
8